LE STANDARD

СНЕГОЗАДЕРЖАТЕЛЬ ТРУБЧАТЫЙ
для металлочерепицы и гибкой черепицы

ORIMA®

#YOURSAFETYEXPERT

Овальные трубки 25×45 мм,
толщина стенки 1 мм

Возможность стыковки изделий: **да,**
обжим труб
с одной стороны

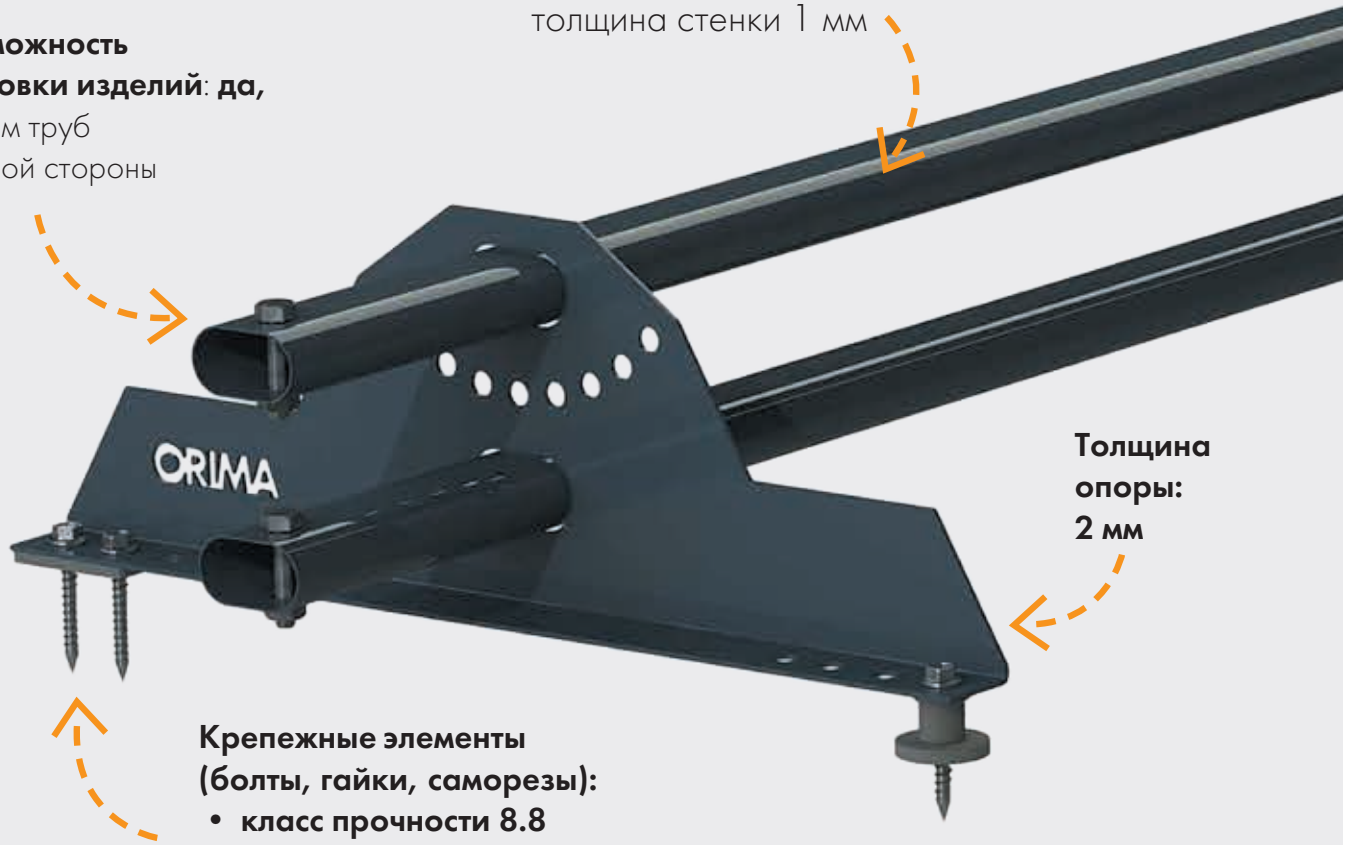

Толщина опоры: 2 мм

Крепежные элементы (болты, гайки, саморезы):

- **класс прочности 8.8 (ГОСТ 1759.0-87)**
- тип оцинковки: горячая
- шляпки саморезов окрашены в цвет RR 22

- Горячеоцинкованная сталь: Zn 275 г/м²
- Категория устойчивости к атмосферной коррозии: C4, высокая (промышленные и прибрежные районы с умеренной солёностью)
- Длина: 3 м
- Крепление к кровле: 3 самореза
- Расстояние между опорами: max 1,2 м

RAL 3005	RAL 7004
RAL 3009	RAL 7024
RAL 3011	RAL 8017
RAL 5005	RAL 8019
RAL 6005	RAL 9005

WARRANTY ORIMA 30 SNOW GUARDS LE STANDARD YEARS

8 800 550 37 35
info@orima.ru
ORIMA.RU

ORIMA®